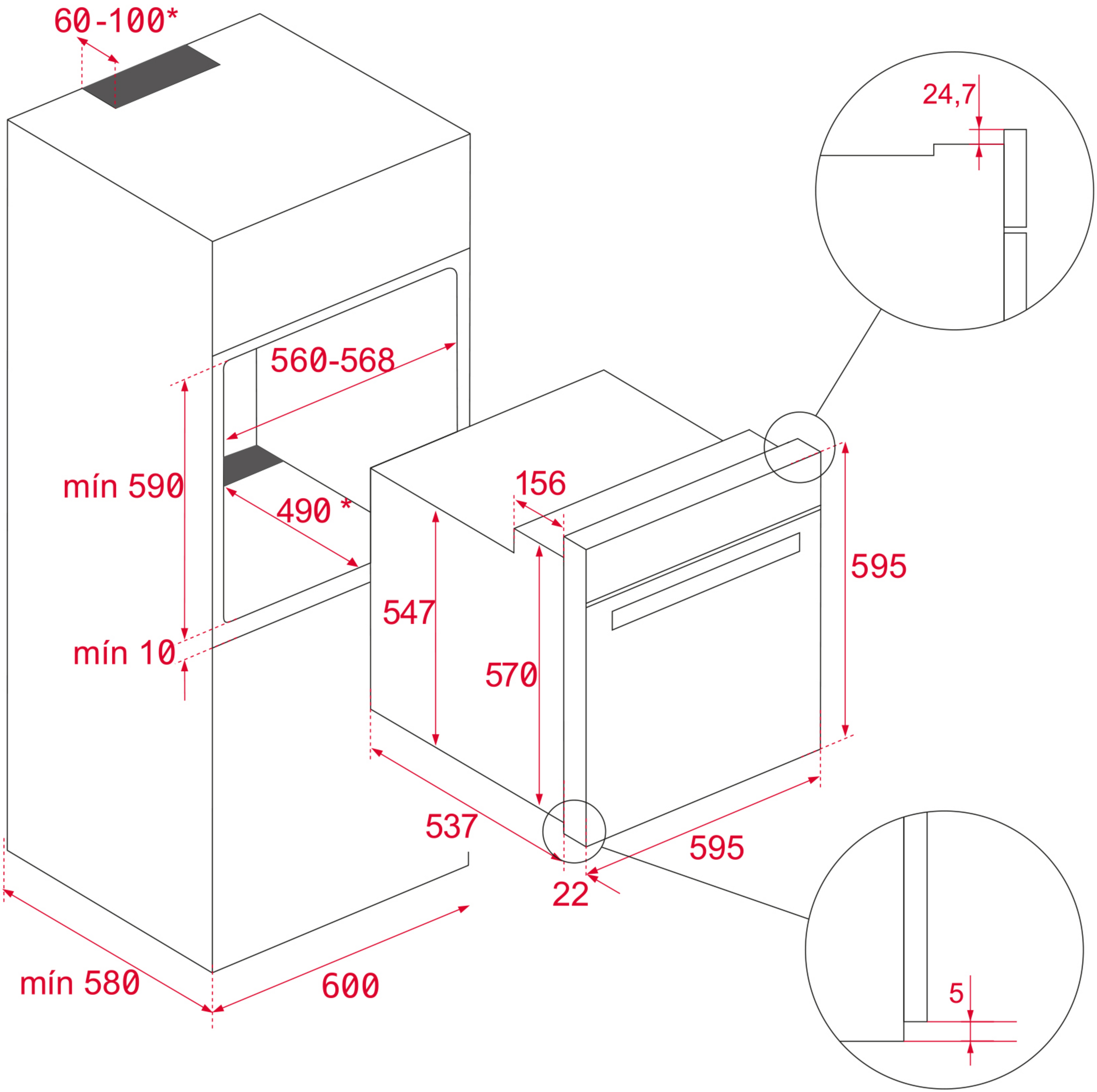
60-100*
24,7
560-568
mín 590
490 *
156
595
547
mín 10
570
537
595
22
5
mín 580
600